Astilladora Bruks 806.2 ST

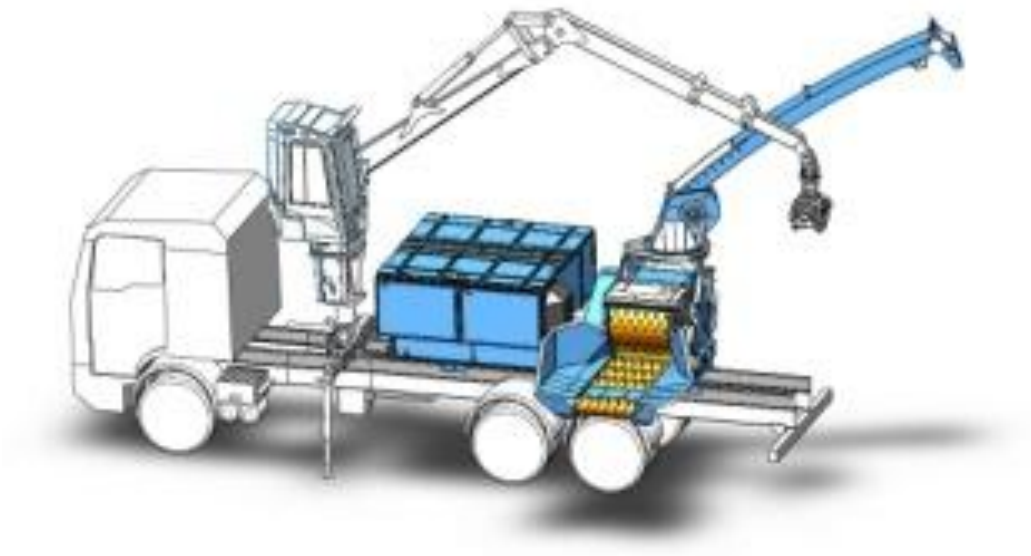

Astilladora Bruks 806.2 ST

Especificaciones técnicas

Altura de transporte (A)]	2500 mm
Longitud (B)	5500 mm
Ancho de transporte (C)	2500 mm
Ancho de mesa de alimentación (D)	2100 mm
Ancho de alimentación (E)	850 mm
Peso completo aproximado de la unidad	10 t

Diámetro de tambor de astilladora	800 mm
Dimensiones de entrada (ancho X alto)	850 x 720 mm
Longitud ajustable de astilla	10 - 45 mm
Máximo diámetro admisible, softwood	500 mm
Máximo diámetro admisible, hardwood	400 mm
Capacidad	100 - 200 m3/h
Potencia del motor Scania	500 hp

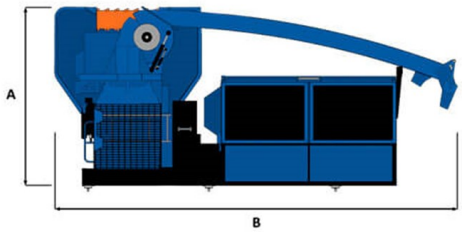

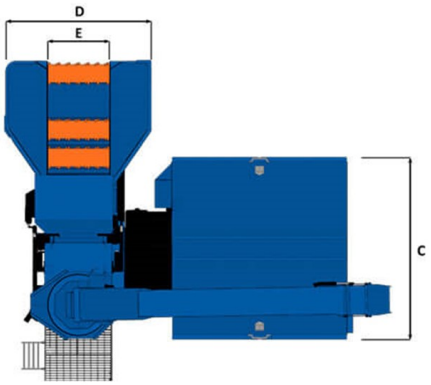

Equipamiento opcional

- Tambor con dos medias cuchillas para astillado de trozas simples.
- Tambor combinado modificable: puede ensamblar cuchillas de longitud completa o media longitud.
- Tambor de 4 cuchillas para obtención de "Micro Chips"
- Rejillas de chips con diferentes dimensiones para control de sobretamaños
- Mesa de alimentación con diferentes números de rodillos y diferentes alturas laterales de la mesa
- Tubos de salida de astilla en diferentes tamaños y configuración
- Deflectores de astilla con accionamiento simple o dual
- Sistema hidráulico para grúa
- Grúa en diferentes marcas y modelos
- Pintura en color elegido por el cliente
- Montaje en bastidor giratorio

Accesorios

- Sistema automático de extinción de incendios
- Pedal de accionamiento de rodillo de alimentación
- Sistema de cámara de marcha atrás
- Equipo de llenado para combustible y aceite hidráulico
- Precalentador del motor, Webasto
- Caja para repuestos de cuchillas
- Kits con cuchillas y distintas piezas de desgaste
- Caja de herramientas
- Luces de trabajo LED
- Radio control remoto
- Módem de comunicación
- Prefiltro de entrada de aire

LogMax Iberia
Distribuidor oficial para España